SCHREIBTISCH höheneinstellbar VFS

H = 65 - 85 cm

*S

OFFICE

*3 *5 *6 *N *W *E *R

SCHREIBTISCH höheneinstellbar VFS

F-SERIE, C-Fuß

Stand 09/2021

Arbeitshöhe 65–85 cm
Rasterung 1 cm

Tischplattenstärke 2,5 cm
ABS-Dickkante, Kunststoff, gerundet, 2 mm
Melaminharzbeschichtete Spanplatten
nach DIN 68765, E1 E05 TSCA

Horizontale Kabelwanne enthalten

Vertikale Kabelführung im Fuß möglich

Ware zerlegt/ teilmontiert

Zubehör

Passend zur Serie
Verkürzter Fuß VFFUK/S

Weiteres Zubehör

PC-Halter
Bildschirmhalter
Knieraumblenden
Unterbauschubladen
Akustik-Elemente

80 x 80 cm
Silber VFS08/*

120 x 80 cm
Silber VFS12/*

160 x 80 cm
Silber VFS16/*

180 x 80 cm
Silber VFS19/*

Nicht verkettbar!

200 x 100 cm
Silber VFS2E/*

180 x 80/100 cm
Silber VFS18/*

200 x 120 cm
Silber VFS82/*

*S

OFFICE

*3 *5 *6 *N *W *E *R

Verkettungsplatten

Stützfuß
Silber

VLE91/*

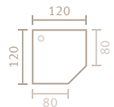

inkl. Stützfuß
VLT12/*

Anbauplatten

inkl. Stützfuß
VLA160/*

inkl. Stützfuß
VLA60/*

inkl. Stützfuß
VLA80/*

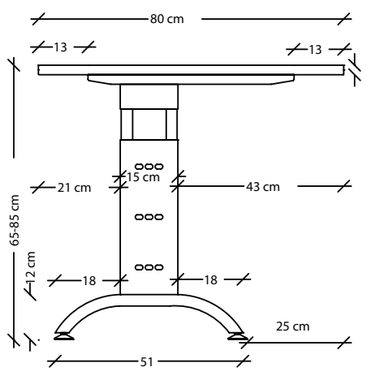
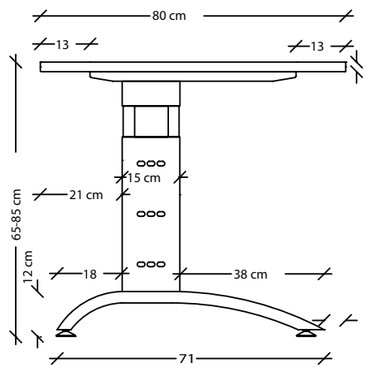
VFFUK/S